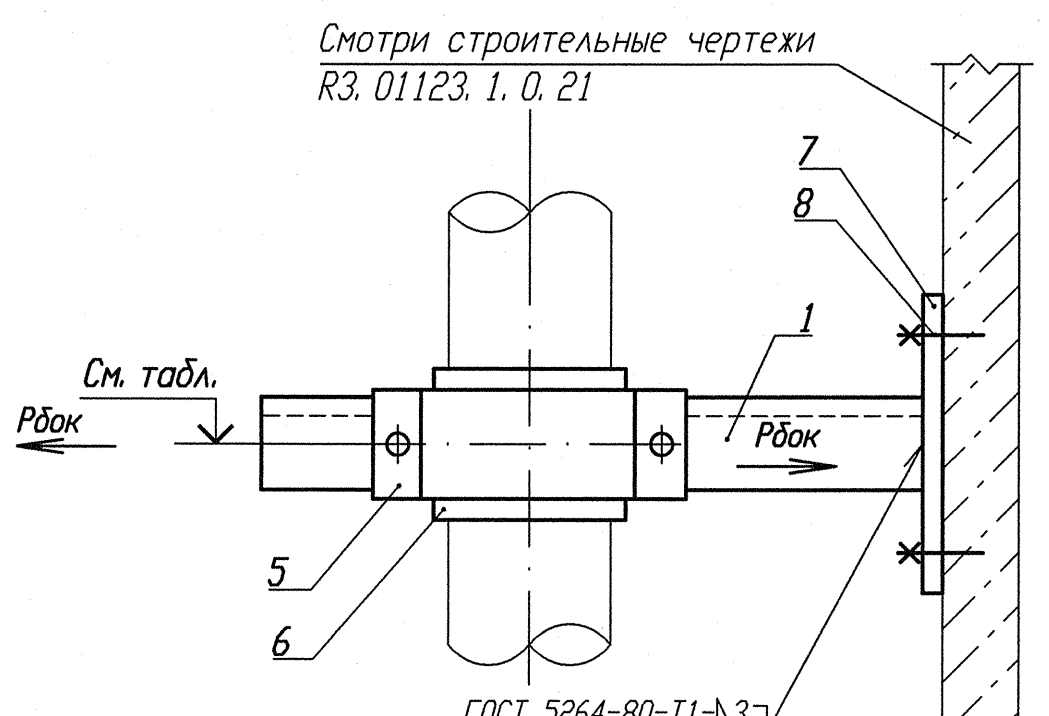

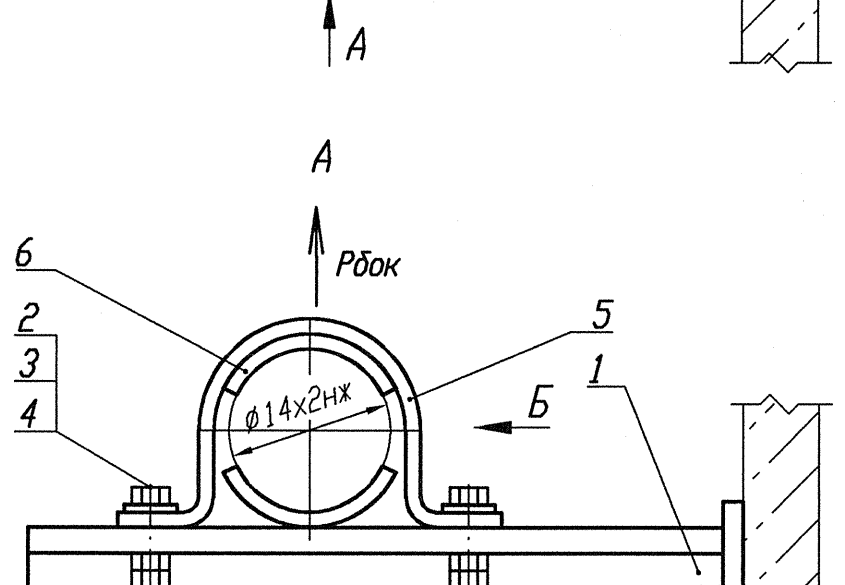

Номер опоры	3TV10Y390	3TV10Y520
Нагрузка на опору Рбок(кН)	0, 025	0, 007
Нагрузка на опору Рбок(кН)	0, 073	0, 071
Отметка опоры	+22, 400	+20, 400

Деталь поз. 5 (Lр=100)

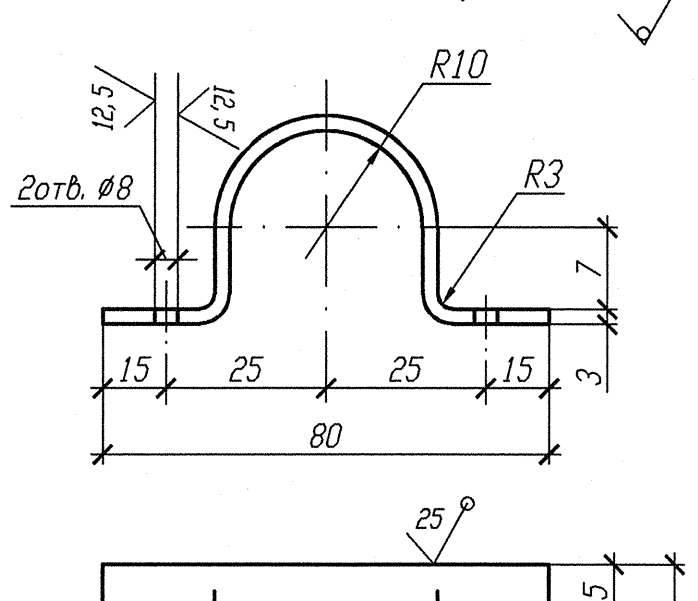

Деталь поз. 7

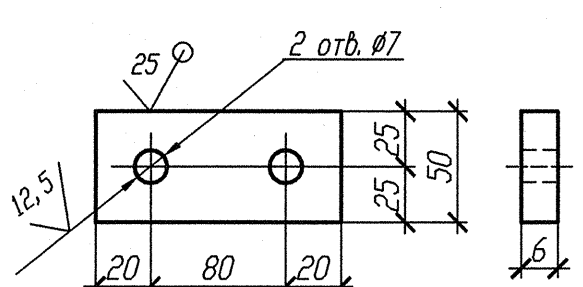

Деталь поз. 6

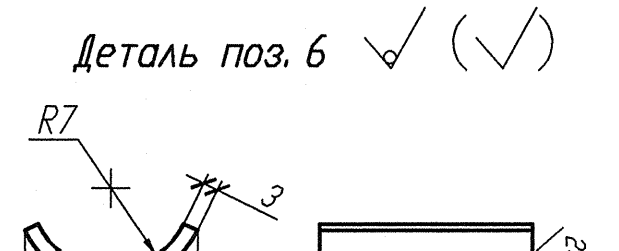

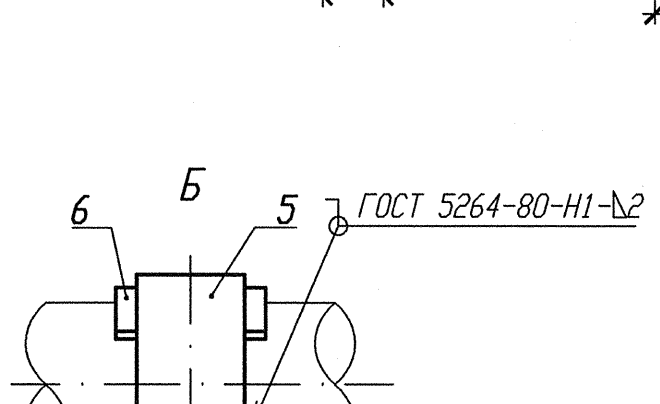

1 Привязку опоры смотри изометрический чертеж 3TV30Z07, 3TV40Z07.
2 Сварку производить по ГОСТ 5264-80.
3 Отметка трубопровода подлежит уточнению в соответствии с уклоном трубопровода.
4 Максимальная нагрузка на опору Р дана с учетом сейсмического воздействия.
5 Спецификация составлена на одну опору.
6 Изготовить два комплекта.

Спецификация деталей

Поз.	Обозначение	Наименование	Кол.	Материал	Масса, кг ед.	Масса, кг общ.	Приме-чание
1	ГОСТ 8509-93	Уголок В- 50х50х5 l=550	1	Ст 3 пс 2-сб ГОСТ 535-2005	2, 0735	2, 0735	
2	ГОСТ 7798-70	Болт М6-6gх30. 56. 35	2	35 ГОСТ 1050-88	0, 009	0, 018	
3	ГОСТ 11371-88	Шайба А. 6х2. 02. Ст3пс	2	ОК360В-2-IV-Ст3пс ГОСТ 16523-97	0, 0014	0, 0028	
4	ГОСТ 5915-70	Гайка М6-6Н. 8. 35	4	35 ГОСТ 1050-88	0, 0026	0, 0104	
5	БК-1998784	Полухомут Б-ПН-3х100х30	1	ОК360В-4-IV-Ст3сп-сб ГОСТ 16523-97	0, 08	0, 08	
6	БК-1998785	Прокладка Б-ПН-3х22х50	2	12Х18Н10Т-М4г ГОСТ 5582-75	0, 03	0, 06	
7	ГОСТ 19903-74	Лист Б-ПН 6х120х50	1	Вст 3 сп 5-сб ГОСТ 14637-89	0, 2826	0, 2826	
8	ГОСТ 28788-90	Болт БСР 6х65 У3	2	Сборный	0, 0319	0, 0638	
	ГОСТ 2246-70	Проволока		СВ-04Х19Н11М3		-	
	ГОСТ 9467-75	Электроды		УОНИИ 13/45		-	
					Итого:	2, 591	

АРХИВНЫЙ ЭКЗЕМПЛЯР

Инв. N подл. R3. 03732. 1. 0. 13
Лист 212

Изм.	Кол. уч.	Лист	Nдок.	Подпись	Дата
Инж. Ск.		Сидоренко			12. 02
Пров. инж. Ik.		Швабинский			12. 02
Пров. вед. инж.		Махотина			12. 02
Н. контр.		Краснояров			12. 02

R3. TV10. 3095. 013. 03. 00. 130

Ростовская АЭС Блок 3

Редукторное отделение
Герметичная часть
Трубопроводы отбора проб
Рр больше 2. 2 МПа

Стадия	Лист	Листов
Р		1

Опора направляющая
3TV10Y390, 3TV10Y520

ОАО "НИАЭП" 2013

Инв. N подл. | Подп. и дата | Взам. инв. N

Формат А4х3